Hengst FILTER

# E3973LI

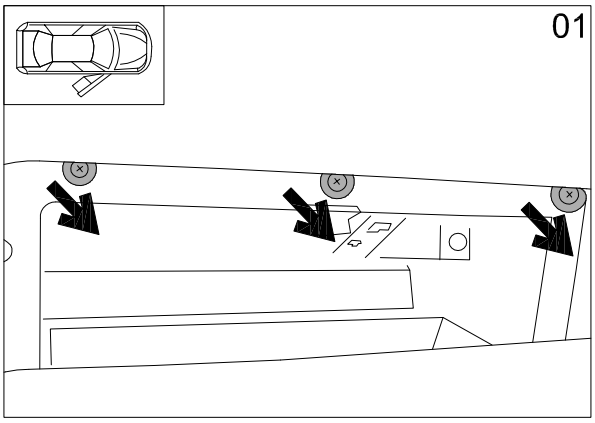


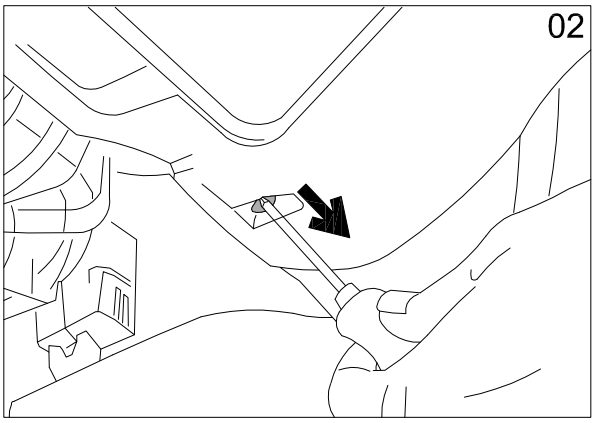


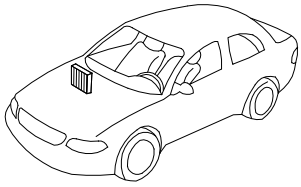

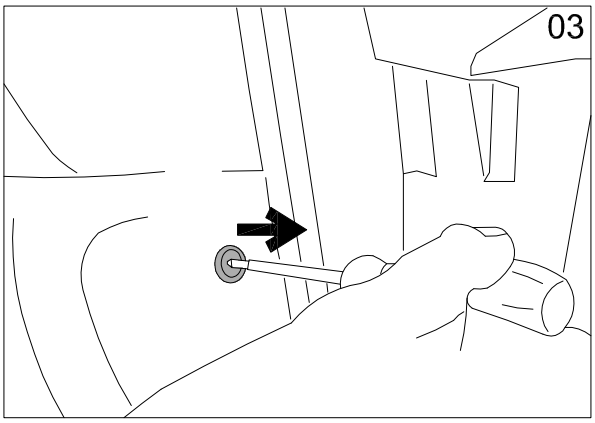


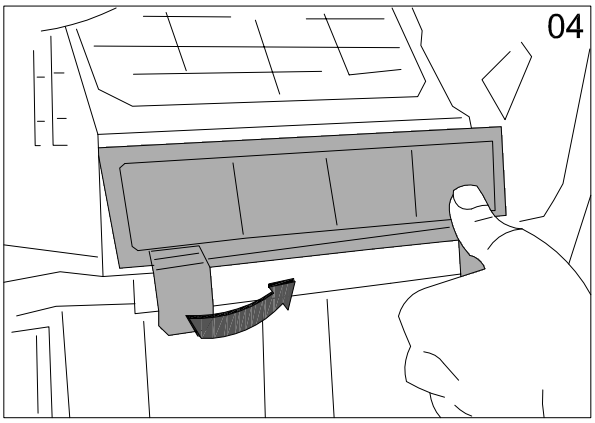


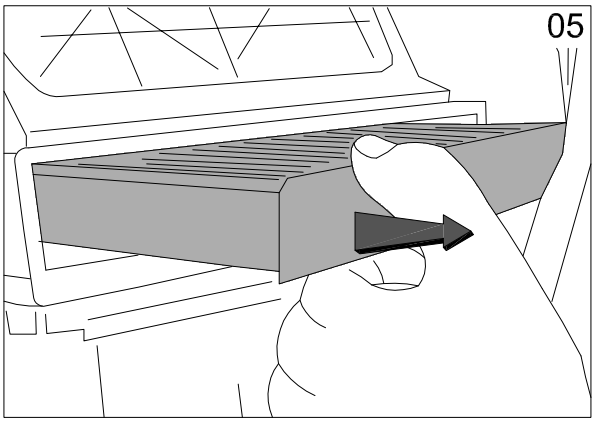


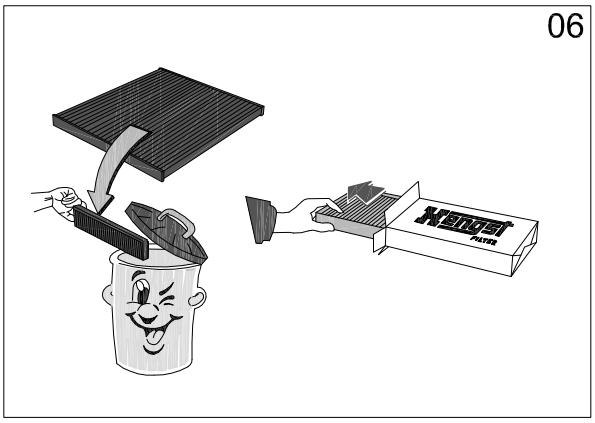


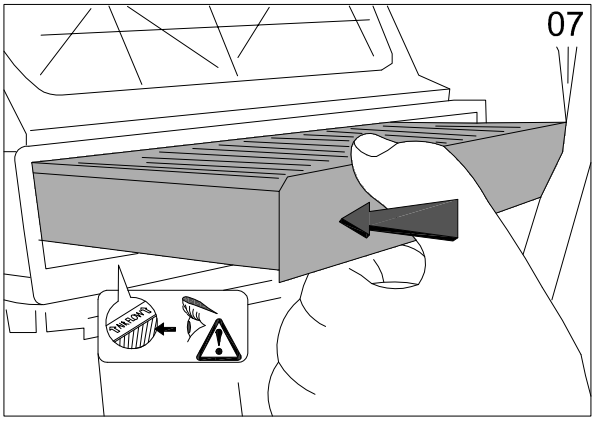


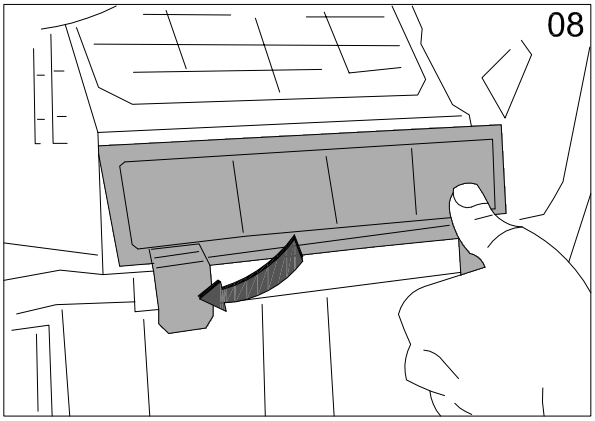


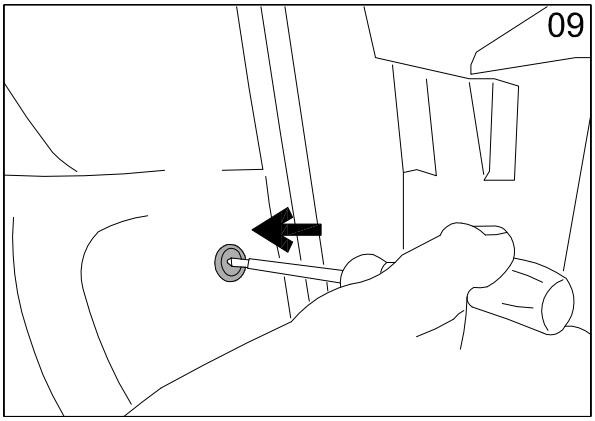


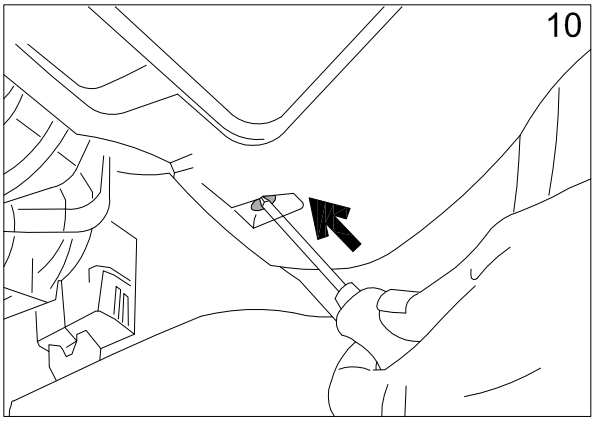

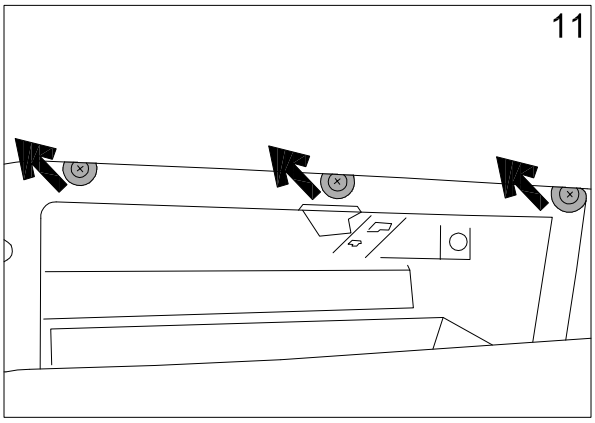


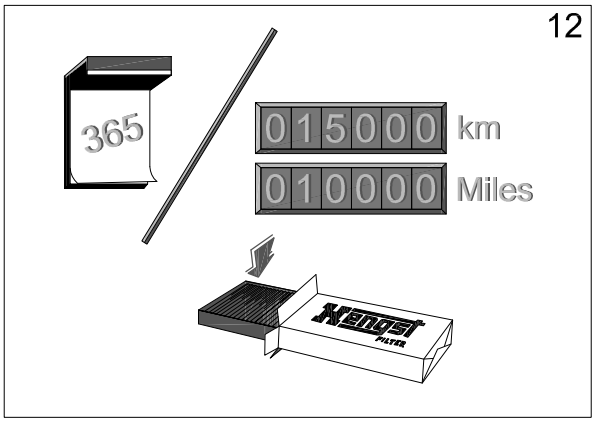


Hengst FILTER
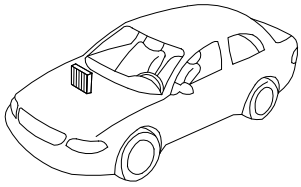
# E3973LI